550 L SLAVE

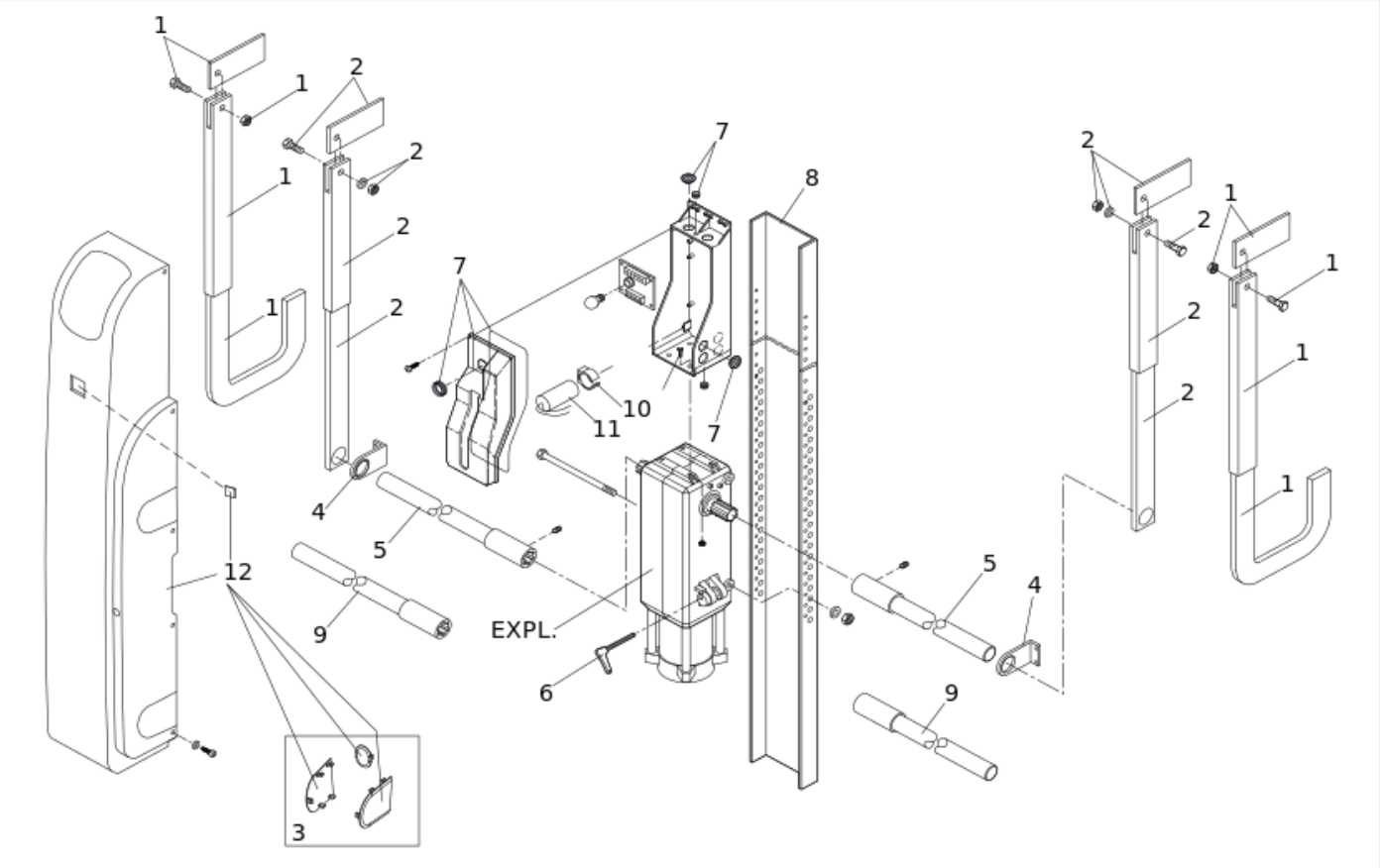

Position	Code	EAN	Quantité	Code de remplacement	Description	Vendable
1	390564	8055195007190	1		BRAS TELESCOPIQUE COURBE 550-593-595 LA	oui
2	390563	8055195007183	1		BRAS TELESCOPIQUE DROIT 550-593-59	oui
3	63001825	8055195032925	1		SET OF CAPS FOR OPERATOR 550	oui
4	722293	8055195056006	2		SUPPORT TUBE TRANSM. 593/595	oui
5	736022	8055195011906	1		PAIRE TUBES TRANSMISSION 550	oui
6	713001	8055195010879	1		CLEF DE DEVERR. 390/550	oui
7	110554	8055195003642	1	63003555	KIT PROTECTION IP44 SUR 550	oui
8	722136	8055195011494	1		LONGERON 550 99 (1,5 M)	oui

Position	Code	EAN	Quantité	Code de remplacement	Description	Vendable
9	390592	8055195007220	1		TUBE DE TRANSMISSION 2 OP 550 - LA PAIRE	oui
10	7220715	8055195024104	1		SUPPORT CONDENSATEUR 8 MF	oui
11	7601351	8055195025941	1		CONDENSATEUR 8MF 400VAC CABLE 250MM	oui
12	727267	8055195011746	1		CARTER PROTECTION OP 550 99	oui