541 3PH

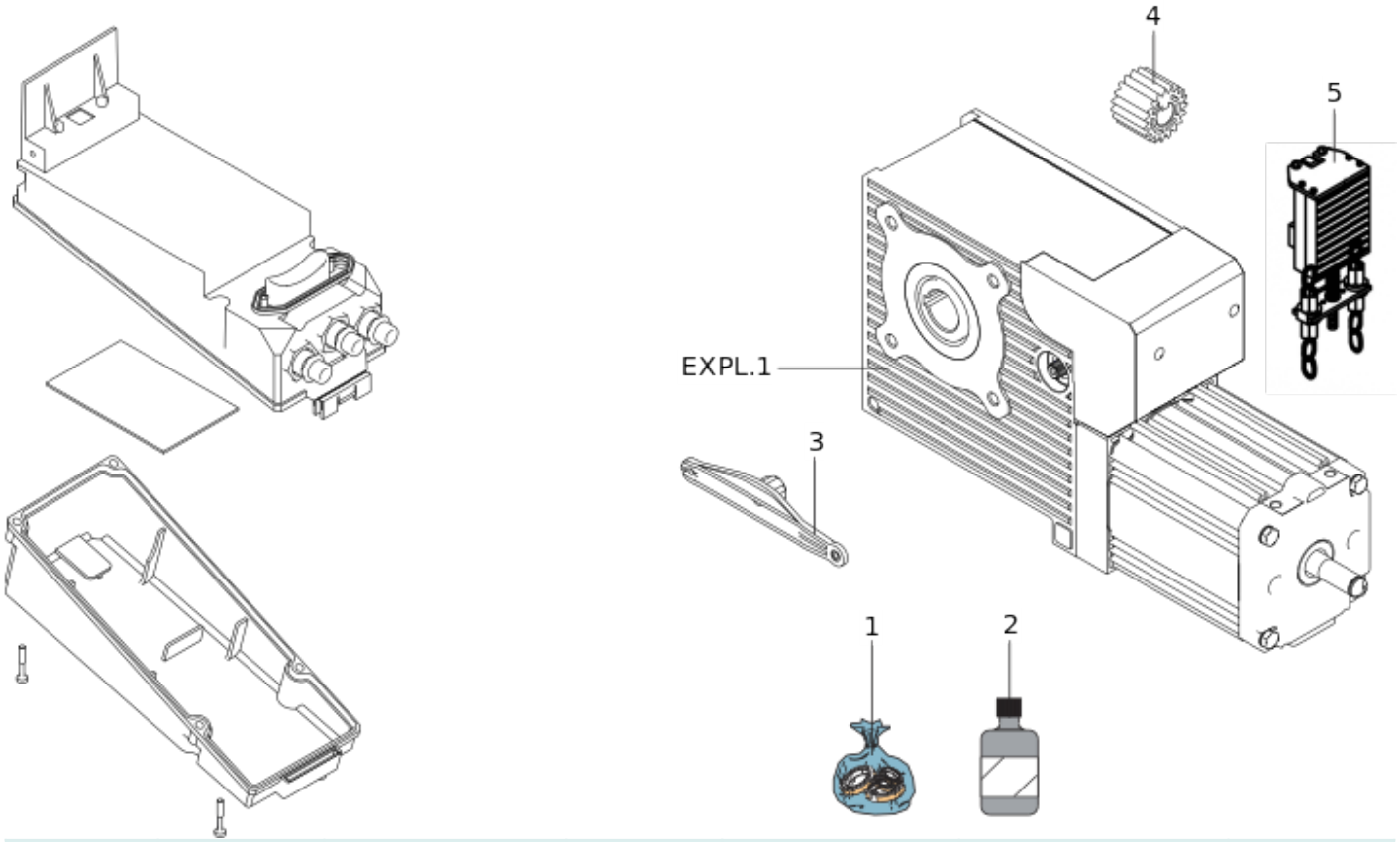

Position	Code	EAN	Quantité	Code de remplacement	Description	Vendable
1	390834	8055195007558	1		POCHETTE DE JOINTS 540/541	oui
2	714017	8055195010923	2		HUILE HP OPTIVIS FAAC 1L	oui
3	7290385	8055195024968	1		LEVIER DEBLOCAGE 540/541	oui
4	63001775	8055195032901	1		PIGNON TREUIL540 AV.LANGUETTE	oui
5	390746	8055195007404	1		KIT DEPANNAGE MANUEL 540-541	oui