422 SBS

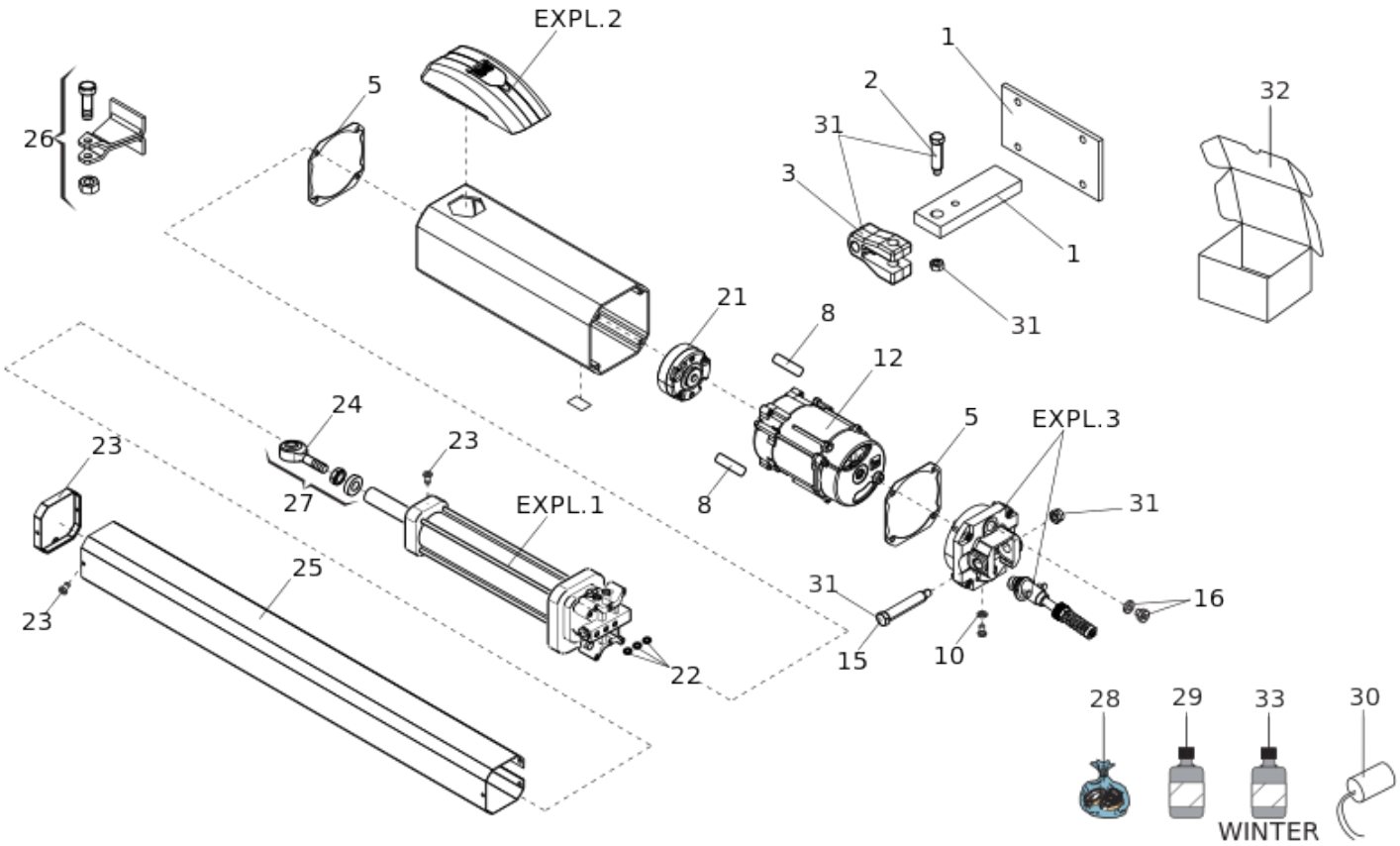

Position	Code	EAN	Quantité	Code de remplacement	Description	Vendable
1	72840065	8055195034561	1		PLAQUE ET ATT ARRIERE 413/415	oui
2	7182075	8055195023527	1		400 AXE COURT - SHORT PIN	oui
3	7228015	8055195024395	1		ATTACHE ARRIÈRE MOULÉE SOUS PRESSION	oui
5	70991015	8055195033953	2		JOINT D80	oui
8	63003303	8055195057539	1		400/402/422 VIBRATION ISOLATION MOUNTING	oui
10	7094065	8055195022667	3		RONDELLE CUIVRE 7X4X1	oui
12	7700055	8055195025972	1		MOTEUR ELEC.MONOPHASE 220V	oui
15	7182175	8055195023558	1		AXE LONG. ARR. OP.	oui

Position	Code	EAN	Quantité	Code de remplacement	Description	Vendable
16	7110015	8055195022995	1		BOUCHON T240-1/4	oui
21	3204435	8055195015027	1		POMPE 0,75 L	oui
22	7090010015	8055195040074	3		JOINT OR 4,48 X 1,78	oui
23	63003304	8055195057546	1		402/422 ACCESSOIRES CARTER	oui
24	7073035	8055195022315	1		ROTULE M10 S450H+422 (5 PIECES)	oui
25	7272125	8055195024722	1		COVER ALU 422	oui
26	7220515	8055195024081	1		Attache frontale FAAC 422	oui
27	4900605	8055195015751	1		ROTULE 422+450 (multiple vente 5p)	oui
28	490328	8055195051162	1		POCHETTE DE JOINTS 422 2005	oui
29	714017	8055195010923	2		HUILE HP OPTIVIS FAAC 1L	oui
30	7601351	8055195025941	1		CONDENSATEUR 8MF 400VAC CABLE 250MM	oui
31	4900645	8055195015768	1		ATTACHE ARRIERE (U) + AXES 400-402-42	oui
32	63000631	8055195060805	1		402/402/422/S450H PACKAGING	oui
33	714042	8055195063998	1		FAAC HP2 OIL - 160Kg/188	oui