415 24V LS

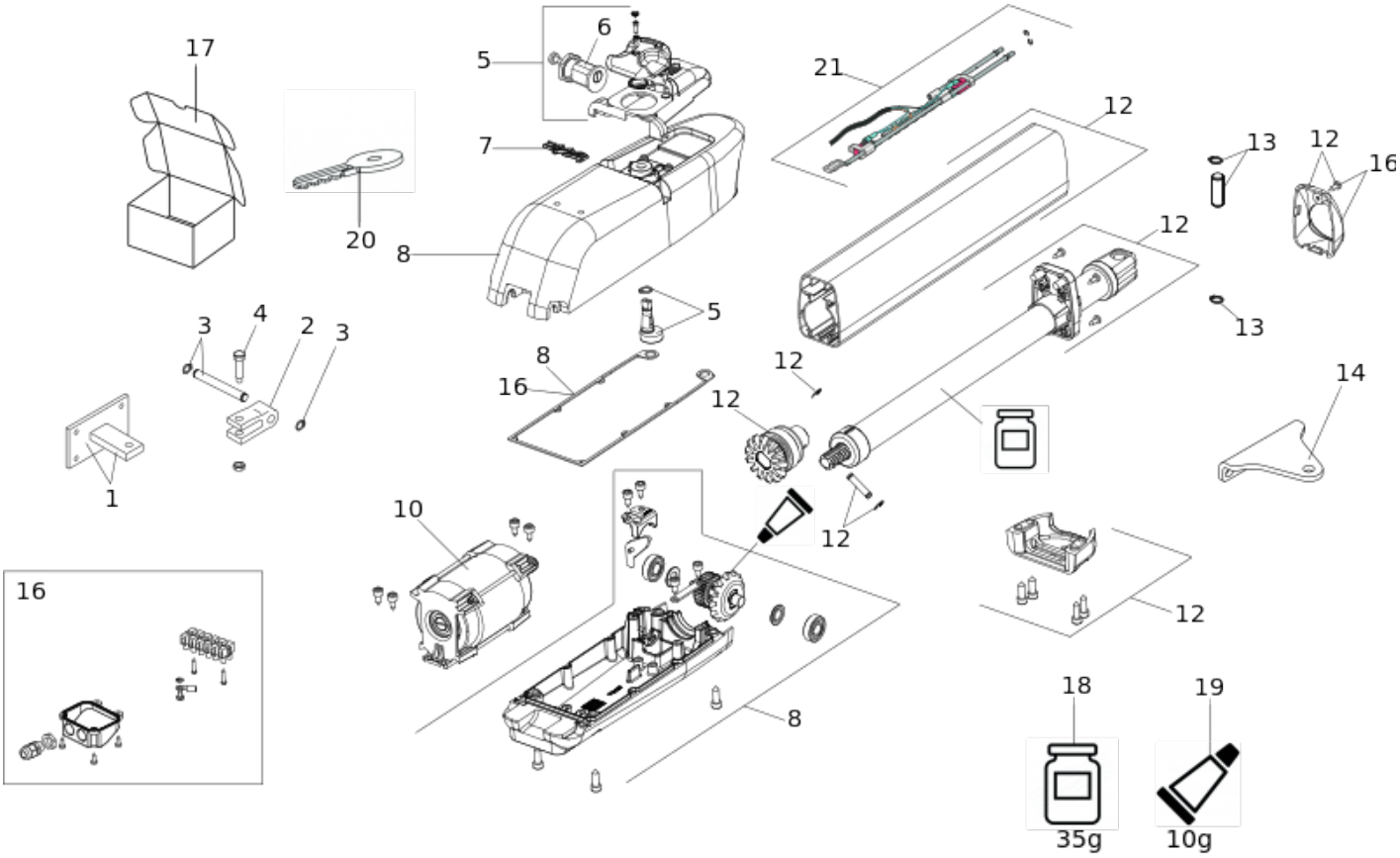

Position	Code	EAN	Quantité	Code de remplacement	Description	Vendable
1	72840065	8055195034561	1		PLAQUE ET ATT ARRIERE 413/415	oui
2	7228015	8055195024395	1		ATTACHE ARRIÈRE MOULÉE SOUS PRESSION	oui
3	718366	8055195011098	1		AXE DE FIXATION ATTACHE POLYAMIDE POUR	oui
4	7182075	8055195023527	1		400 AXE COURT - SHORT PIN	oui
5	428403	8055195009675	1		GROUPE DEVERROUILLAGE POUR OP 413/415	oui
6	7120885	8055195023183	1		CYLINDRE A CLES FAAC 413-415-746-844	oui
7	7324755	8055195025194	1		2003 FAAC NAME PLATE	oui
8	63000569	8055195031157	1		413/415 BODY GROUP 2015	oui

Position	Code	EAN	Quantité	Code de remplacement	Description	Vendable
10	60202205	8055195028393	1		MOTEUR 24 V POUR 413/415	oui
12	63003343	8055195057225	1		415 TUBE GROUPE	oui
13	718354	8055195011081	1		AXE DE FIXATION AVANT POUR 415 LS	oui
14	728271	8055195011869	1		ATTACHE AVANT 415	oui
16	63003351	8055195058208	1		413-415 BUTEES MECANIQUES+ JOINT	oui
17	113219	8055195049060	1		415 EMBALLAGE DE RECHANGE	oui
18	714034	8055195010954	1		FAAC MULTIPURPOSE GREASE 18KG	oui
19	714035	8055195010961	1		FAAC XT LUBE	oui
20	7131005	8055195023213	1		CLE DE DEVERR. 415-400-746-620-	oui
21	490107	8055195009972	1		GR. FIN DE COURSE 415 LS/MISTRAL 300 LS	oui