400 SBS

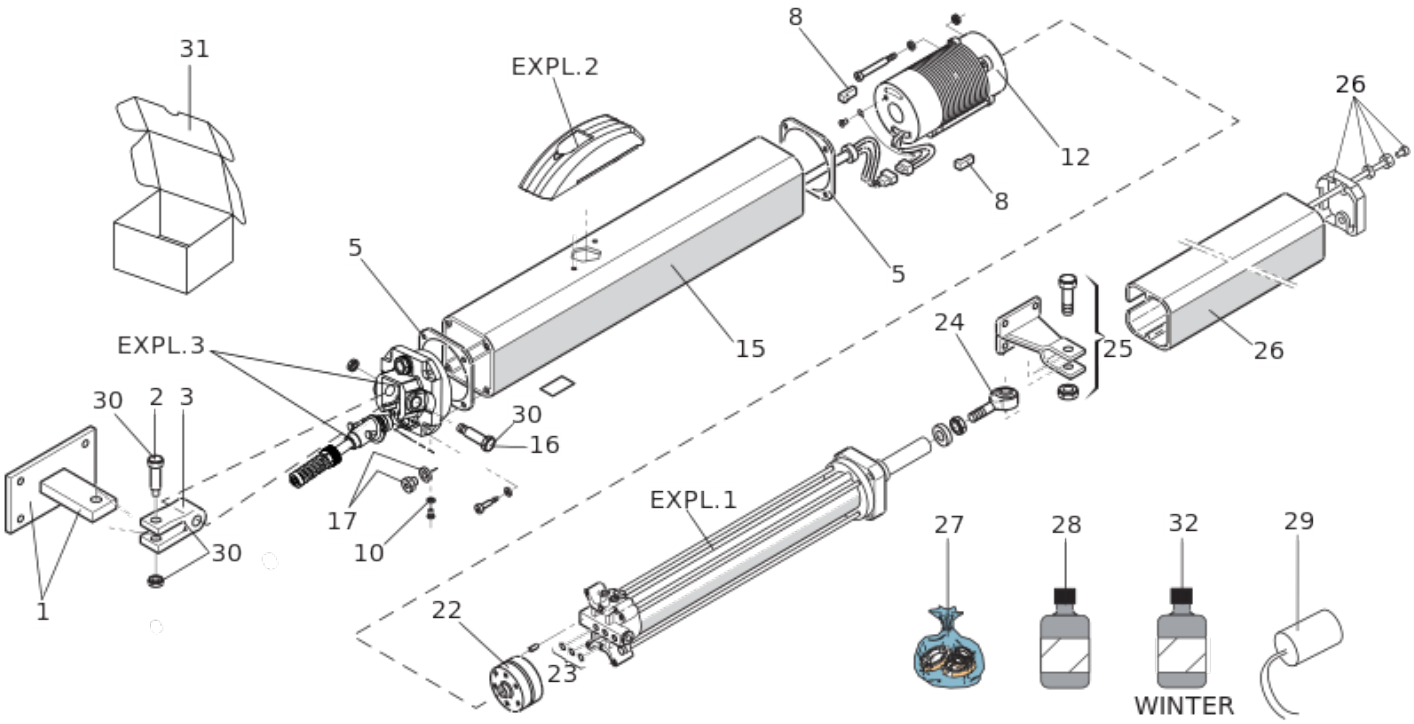

Position	Code	EAN	Quantité	Code de remplacement	Description	Vendable
1	72840065	8055195034561	1		PLAQUE ET ATT ARRIERE 413/415	oui
2	7182075	8055195023527	1		400 AXE COURT - SHORT PIN	oui
3	7228015	8055195024395	1		ATTACHE ARRIÈRE MOULÉE SOUS PRESSION	oui
5	70991015	8055195033953	2		JOINT D80	oui
8	63003303	8055195057539	1		400/402/422 VIBRATION ISOLATION MOUNTING	oui
10	7094065	8055195022667	1		RONDELLE CUIVRE 7X4X1	oui
12	7700055	8055195025972	1		MOTEUR ELEC.MONOPHASE 220V	oui
15	7161825	8055195023305	1		400 OPERATOR TANK 2005	oui
16	7182175	8055195023558	1		AXE LONG. ARR. OP.	oui

Position	Code	EAN	Quantité	Code de remplacement	Description	Vendable
17	7110015	8055195022995	1		BOUCHON T240-1/4	oui
22	3204435	8055195015027	1		POMPE 0,75 L	oui
23	7090010015	8055195040074	3		JOINT OR 4,48 X 1,78	oui
24	7073025	8055195022308	1		ROTULE SAKAB 12 T(multiple de vente 5)	oui
25	7220355	8055195024067	1		Attache frontale FAAC 400	oui
26	63003331	8055195057782	1		400 COVER GROUP	oui
27	490329	8055195051179	1		POCHETTE DE JOINTS POUR FAAC 400 A DEV	oui
28	714017	8055195010923	2		HUILE HP OPTIVIS FAAC 1L	oui
29	7601351	8055195025941	1		CONDENSATEUR 8MF 400VAC CABLE 250MM	oui
30	4900645	8055195015768	1		ATTACHE ARRIERE (U) + AXES 400-402-42	oui
31	63000631	8055195060805	1		402/402/422/S450H PACKAGING	oui
32	714042	8055195063998	1		FAAC HP2 OIL - 160Kg/188	oui