390 230V

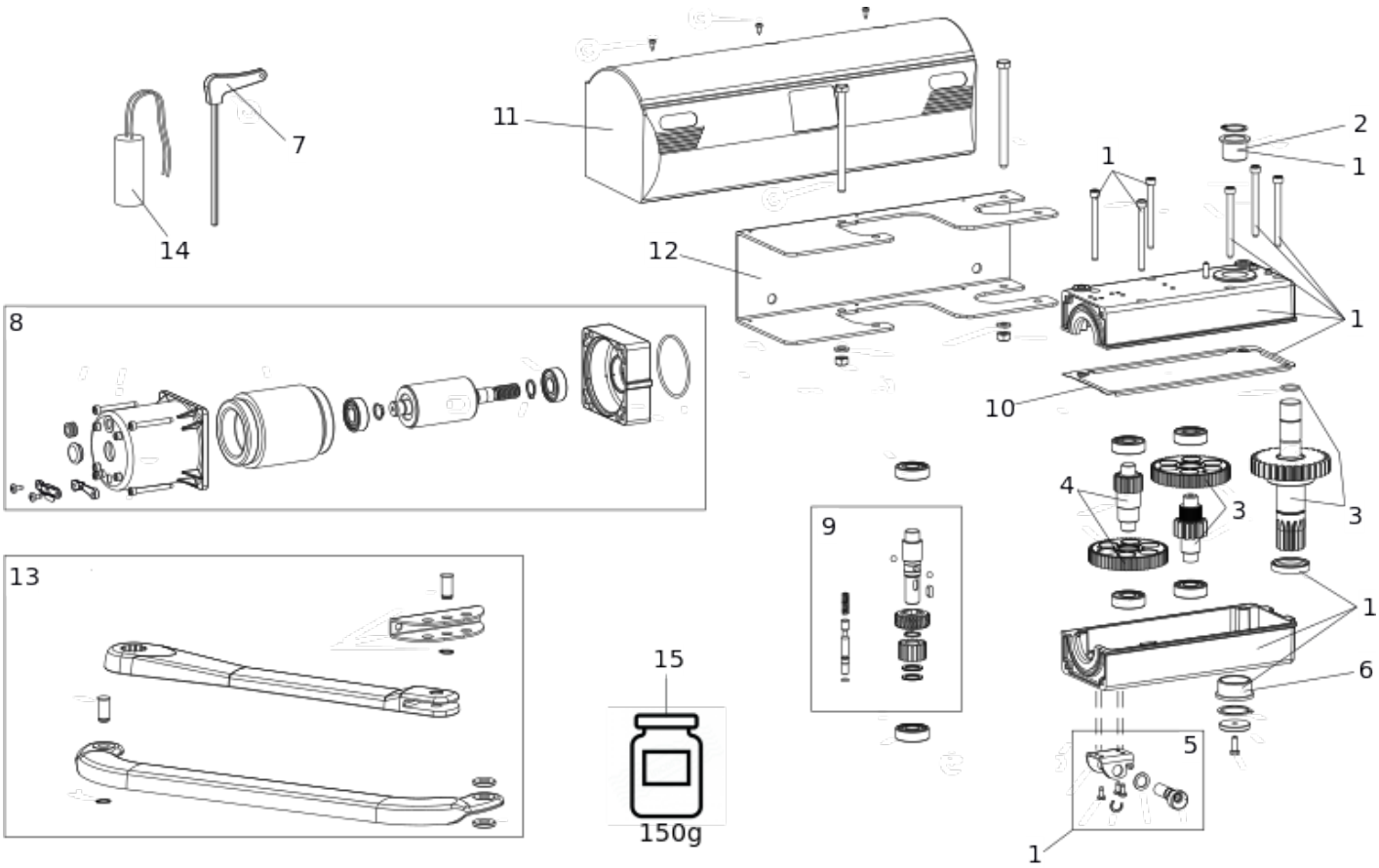

Position	Code	EAN	Quantité	Code de remplacement	Description	Vendable
1	428283	8055195009569	1		CORPS COMPLET 390	oui
2	708026	8055195010367	1		BRASS *F0304A*	oui
3	63000856	8055195031904	1		390 M2,5 FINAL REDUCTION GEAR	oui
4	718002	8055195011043	1		GROUPE REDUCTEUR INF.550	oui
5	63001855	8055195032956	1		CAME DE DEBLOCAGE 550	oui
6	708045	8055195010374	1		SHAFT BRASS	no
7	713001	8055195010879	1		CLEF DE DEVERR. 390/550	oui
8	63003170	8055195033885	1		MOTEUR 390 - 230V	oui
9	409553	8055195008340	1		GROUPE DE DEVERROUILLAGE 550	oui

Position	Code	EAN	Quantité	Code de remplacement	Description	Vendable
10	63001455	8055195032680	1		550 HALFBODY GASKET	oui
11	727292	8055195011753	1		CARTER 390	oui
12	722471	8055195011616	1		PLATINE FIXATION 390	oui
13	738705	8055195012163	1		BRAS ARTICULE 390	oui
14	7601351	8055195025941	1		CONDENSATEUR 8MF 400VAC CABLE 250MM	oui
15	714034	8055195010954	1		FAAC MULTIPURPOSE GREASE 18KG	oui