S450H CBAC

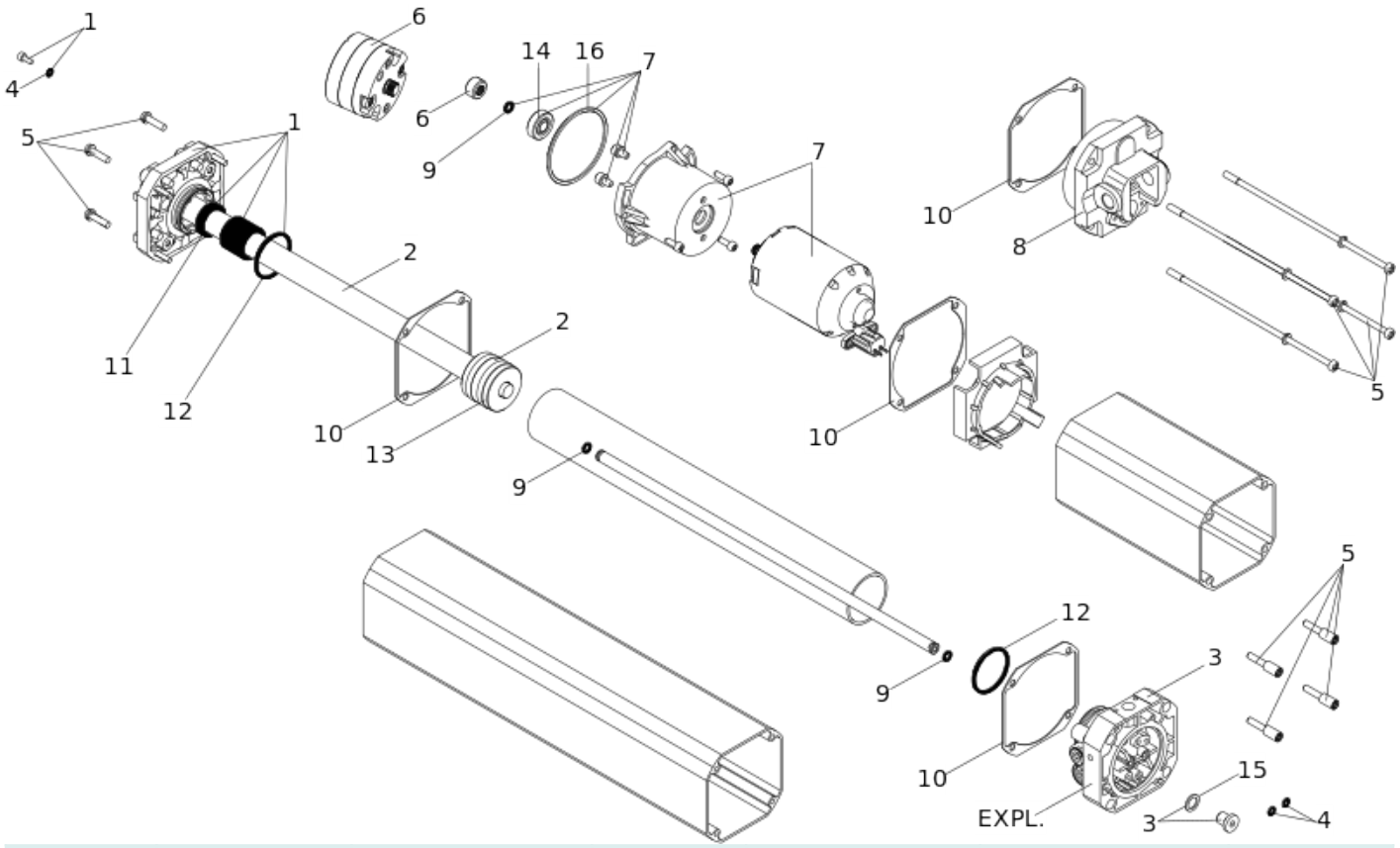

Position	Code	EAN	Quantité	Code de remplacement	Description	Vendable
1	63000716	8055195031713	1		S450H FRONT FLANGE	oui
2	63000656	8055195031614	1		S450H RIVETED PISTON	oui
3	63000676	8055195031638	1		S450H CB GEAR FLANGE	oui
4	7090010015	8055195040074	3		JOINT OR 4,48 X 1,78	oui
5	63003335	8055195057829	4		S450H TIE RODS AND TANK SCREWS	oui
6	63003333	8055195057805	1		S450 H 1,5L POMPE MOTEUR+ JOINT	oui
7	63000636	8055195031577	1		S450H MOTOR ASSEMBLY	oui
8	63000806	8055195031836	1		S450H REAR FLANGE	oui

Position	Code	EAN	Quantité	Code de remplacement	Description	Vendable
9	7090815	8055195022445	3		PLUS VALUE POUR TOURNIQUET RAL A PREC	oui
10	63000013	8055195028645	4		GASKET D80 SPARE PART S450H	oui
11	63000315	8055195030280	1		JOINT FLASQUE AVANT DOUBLE LEVRE POUR 10	oui
12	7090350025	8055195040241	2		JOINT TOR. OR 34,6 X 2,62	oui
13	7095035	8055195022759	1		JOINT PISTON 402/422 MOD 96	oui
14	63000306	8055195030242	1		KIT DEBLOCAGE VANTAIL MOBILE	oui
15	63000756	8055195031782	1		S450H PLUG SEAL	oui
16	63003255	8055195043839	1		ORING ORM 0570-30 (57*3) (LOT DE 5	oui