FLASQUE DE DISTRIBUTION J275 HA

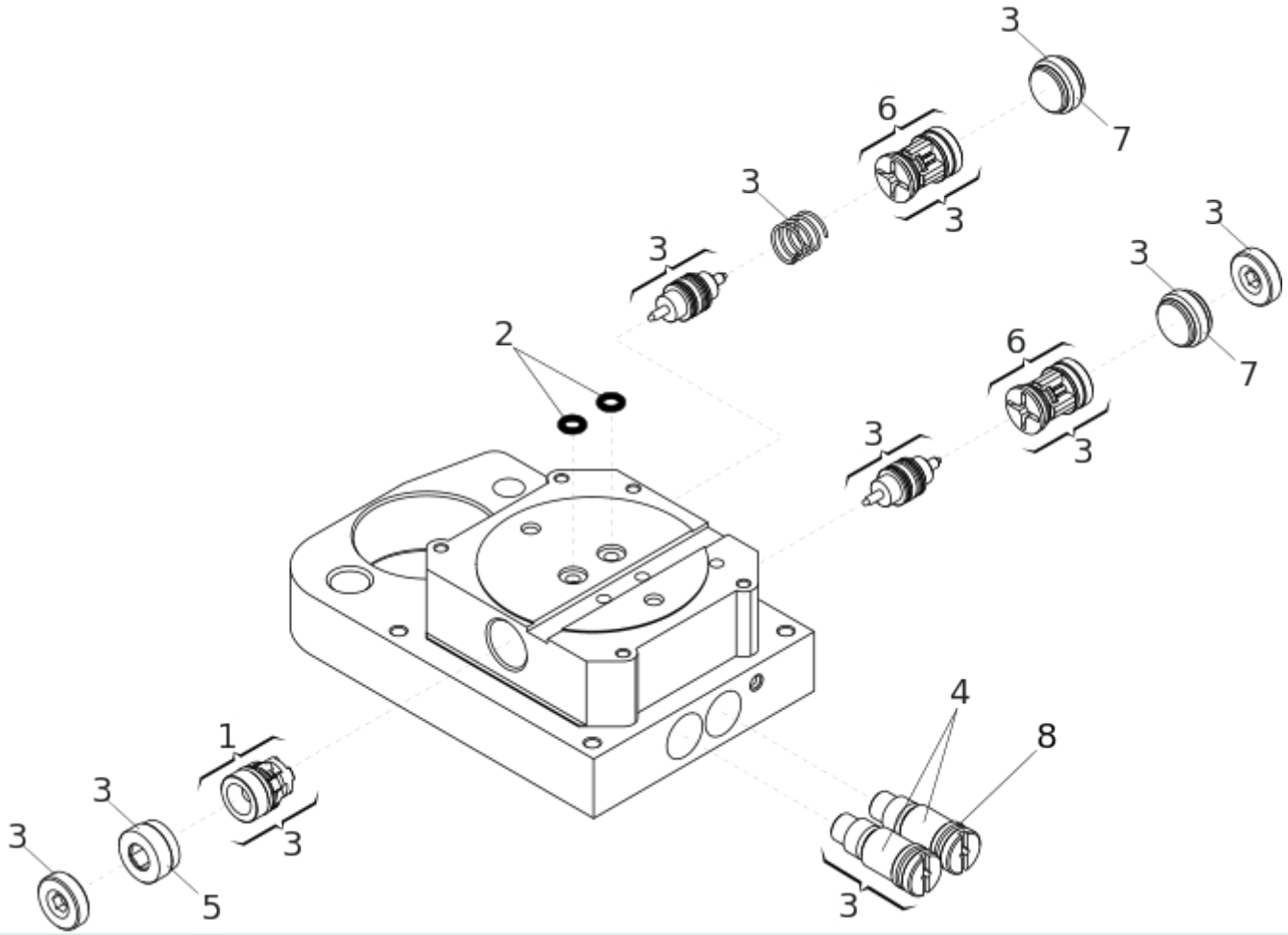

Position	Code	EAN	Quantité	Code de remplacement	Description	Vendable
1	63001047	8055195032383	1		OIL ASPIRATOR VALVE WITHOUT SPRING	oui
2	7090010015	8055195040074	2		JOINT OR 4,48 X 1,78	oui
3	63003299	8055195057508	1		J275HA VALVES GROUP	oui
4	4180395	8055195015508	2		BOUCHON BY-PASS EN CUIVRE	oui
5	7049135	8055195022186	1		BOUCHON RETENUE VALVE	oui
6	63003460	8055195063875	2		VALVE DE BLOC. ZAMAK (S450+-S800)GF10BOX	oui

Position	Code	EAN	Quantité	Code de remplacement	Description	Vendable
7	63000421	8055195030525	2		BOUCHON DE RETENUE VALVE JA275(LAITON)	oui
8	7090150015	8055195040135	2		JOINT TOR. OR 9,25X1,78	oui