PISTON HYDRAULIQUE J200 HA

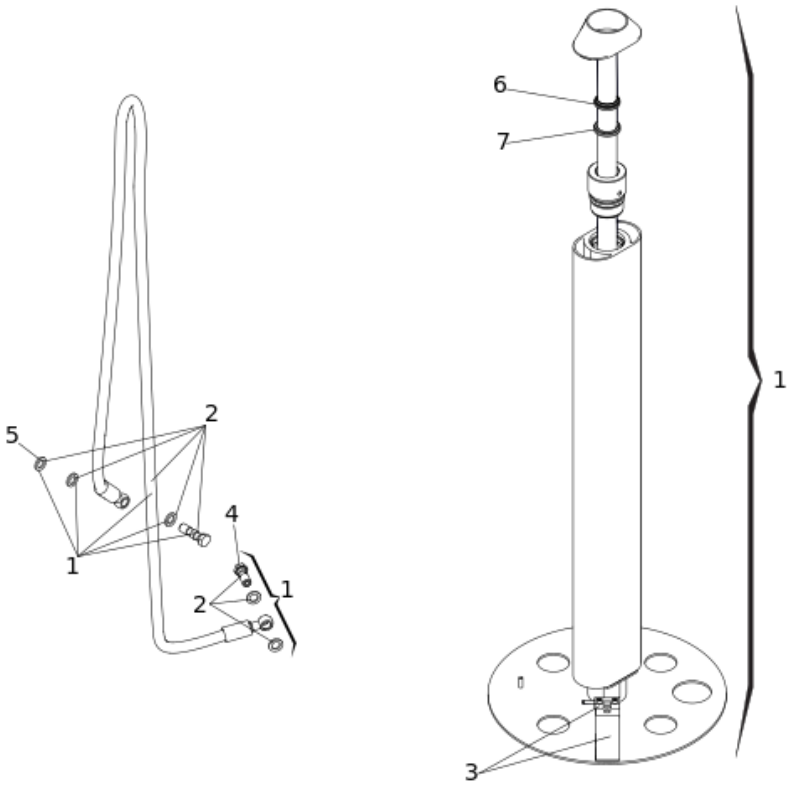

Position	Code	EAN	Quantité	Code de remplacement	Description	Vendable
1	63000267	8055195029987	1		J200HA PLUGGER ROD GROUP WIT LIMIT SWITC	oui
2	63000268	8055195029994	1		J200HA BOLLARD HYDRAULIC TUBE	oui
3	63000269	8055195030006	1		J200HA MAGNETIC LIMIT SWITCH GROUP	oui
4	7110115	8055195023022	2		BOUCHON 1/8 620/640 98	oui
5	63003231	8055195043648	5		BONDED SEAL 1/8 GAS CENT. 89096 DICKTOMA	oui
6	63000143	8055195029185	1		J355HA M30 PARKER A1	oui

Position	Code	EAN	Quantité	Code de remplacement	Description	Vendable
7	63000142	8055195029178	1		J355HA M30 PARKER A 1	oui