G770

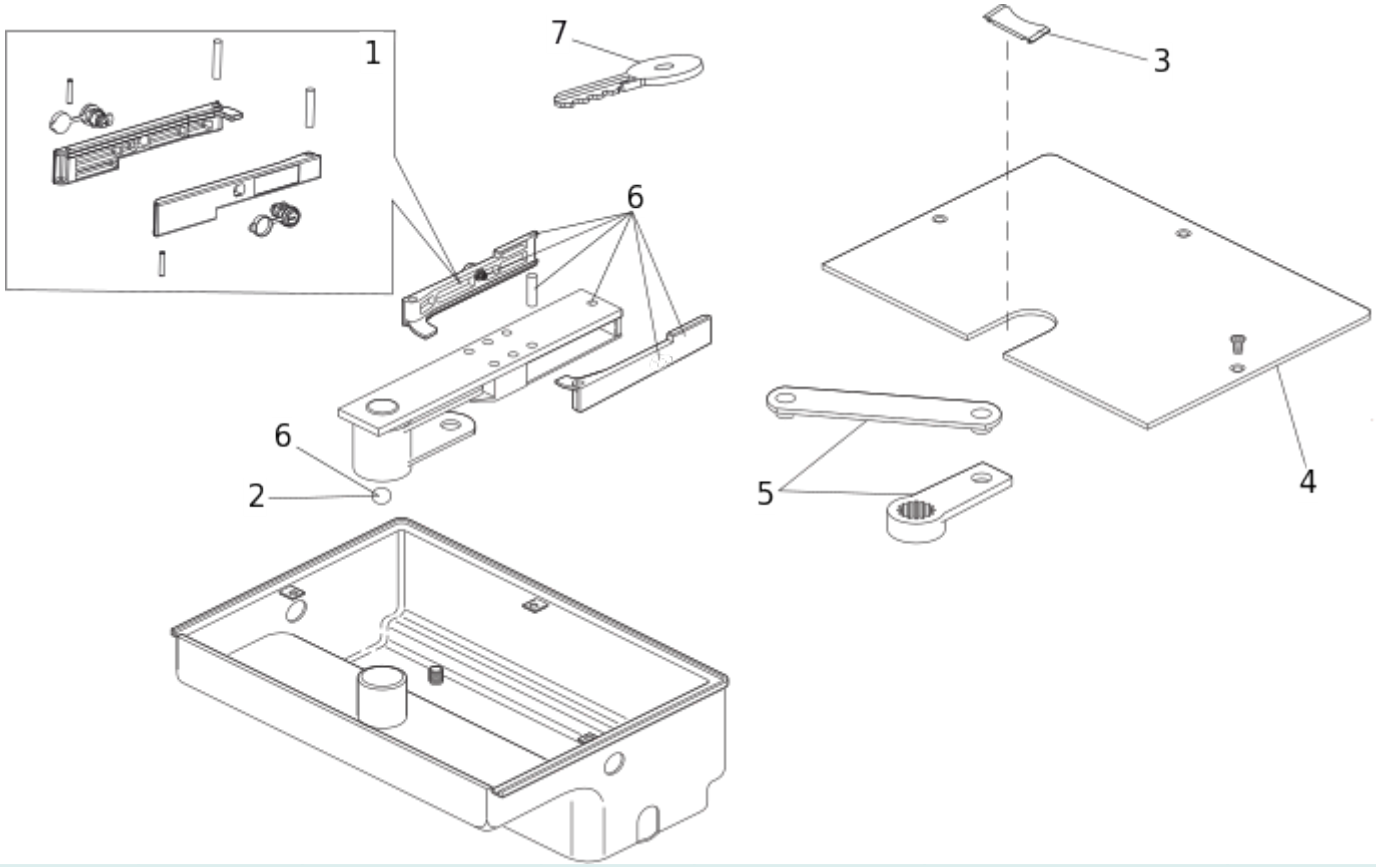

Position	Code	EAN	Quantité	Code de remplacement	Description	Vendable
1	63000422	8055195030532	1		GROUPE LEVIER DEBRAYAGE 770 (DR.et G.)	oui
2	63003015	8055195033663	1		BILLE ACIER D.20 POUR 770	oui
3	7271985	8055195024685	1		770/ ROLLER CAPOT PROTECTION (piece)	oui
4	727157	8055195011722	1		Couvercle inox pr caisson FAAC770	oui
5	390477	8055195007114	1		BRAS DE LIAISON 770	oui
6	424010	8055195008760	1		BRAS ET DEBRAYAGE MOTEUR 770	oui
7	713021	8055195010909	1		CLEF DEVERROUILLAGE 770 N 201	oui