550

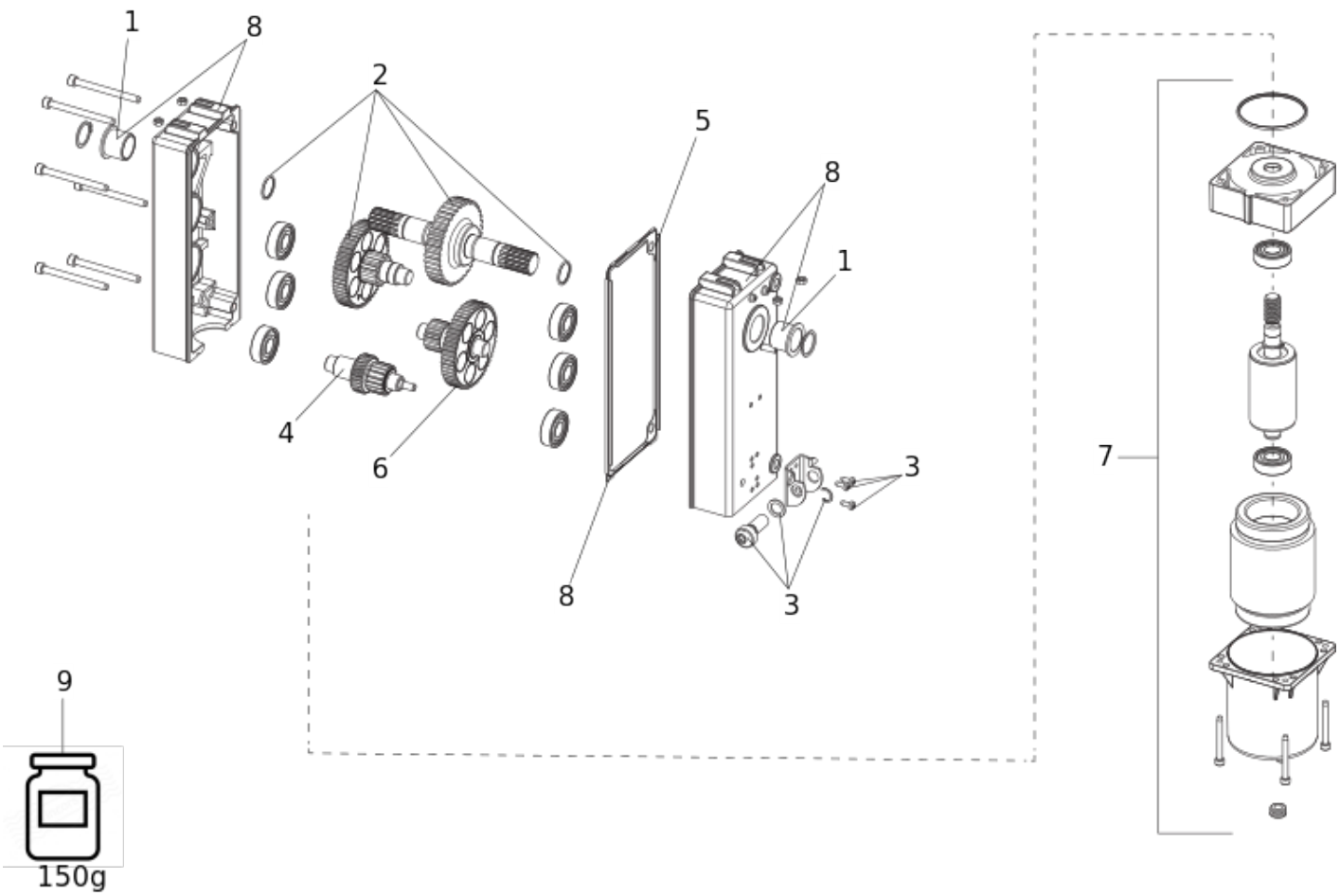

Position	Code	EAN	Quantité	Code de remplacement	Description	Vendable
1	708026	8055195010367	2		BRASS *F0304A*	oui
2	63000866	8055195031911	1		550 M2,5 FINAL REDUCTION GEAR	oui
3	63001855	8055195032956	1		CAME DE DEBLOCAGE 550	oui
4	409553	8055195008340	1		GROUPE DE DEVERROUILLAGE 550	oui
5	63001455	8055195032680	1		550 HALFBODY GASKET	oui
6	718002	8055195011043	1		GROUPE REDUCTEUR INF.550	oui
7	63003169	8055195033878	1		FILTRO RETE 6A-250VAC(2 PCS)	oui
8	00058P2198	8055195041798	1		CORP DX et SX AVEC GUARNITION	no

Position	Code	EAN	Quantité	Code de remplacement	Description	Vendable
9	714034	8055195010954	1		FAAC MULTIPURPOSE GREASE 18KG	oui