402 CBC 2

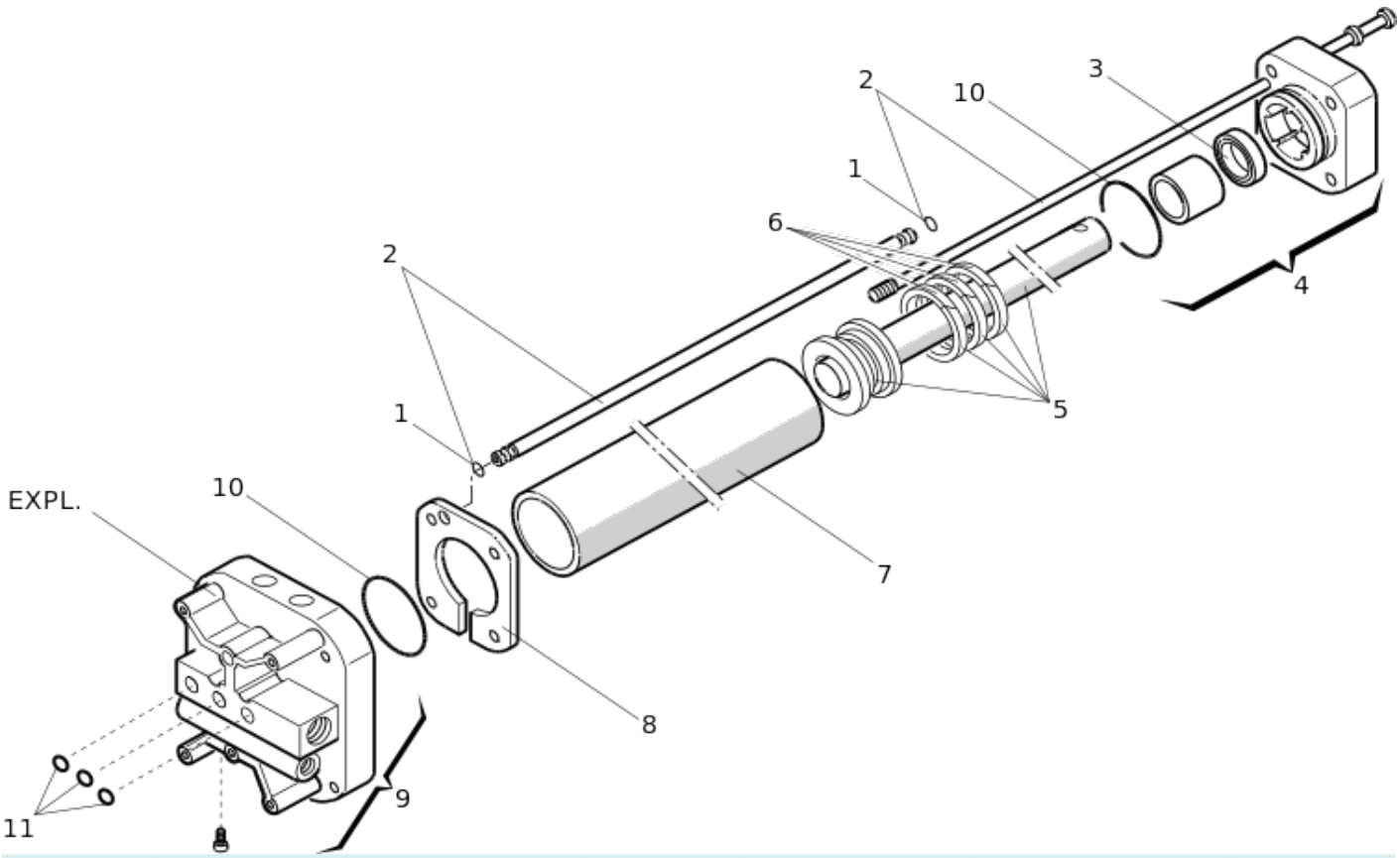

Position	Code	EAN	Quantité	Code de remplacement	Description	Vendable
1	7090635	8055195022407	2		GUARNIZIONE ORM 5x1,5 (0050-15)	oui
2	63003305	8055195057553	1		402/422 TUBE ALIMENTATION ET TIRANT	oui
3	63000655	8055195031607	1		JOINT DE FLASQUE AVANT POUR OP402	oui
4	4994165	8055195015805	1		FLASQUE ANTERIEURE 402	oui
5	4350065	8055195015669	1		PISTON 402	oui
6	7095035	8055195022759	1		JOINT PISTON 402/422 MOD 96	oui
7	7366065	8055195025446	1		CYLINDRE 402	oui
8	63003304	8055195057546	1		402/422 ACCESSOIRES CARTER	oui

Position	Code	EAN	Quantité	Code de remplacement	Description	Vendable
9	4994365	8055195015836	1		FLASQUE DE DISTRIBUTION 402 CBC DE	oui
10	7090350025	8055195040241	2		JOINT TOR. OR 34,6 X 2,62	oui
11	7090010015	8055195040074	3		JOINT OR 4,48 X 1,78	oui