615 RAP 2

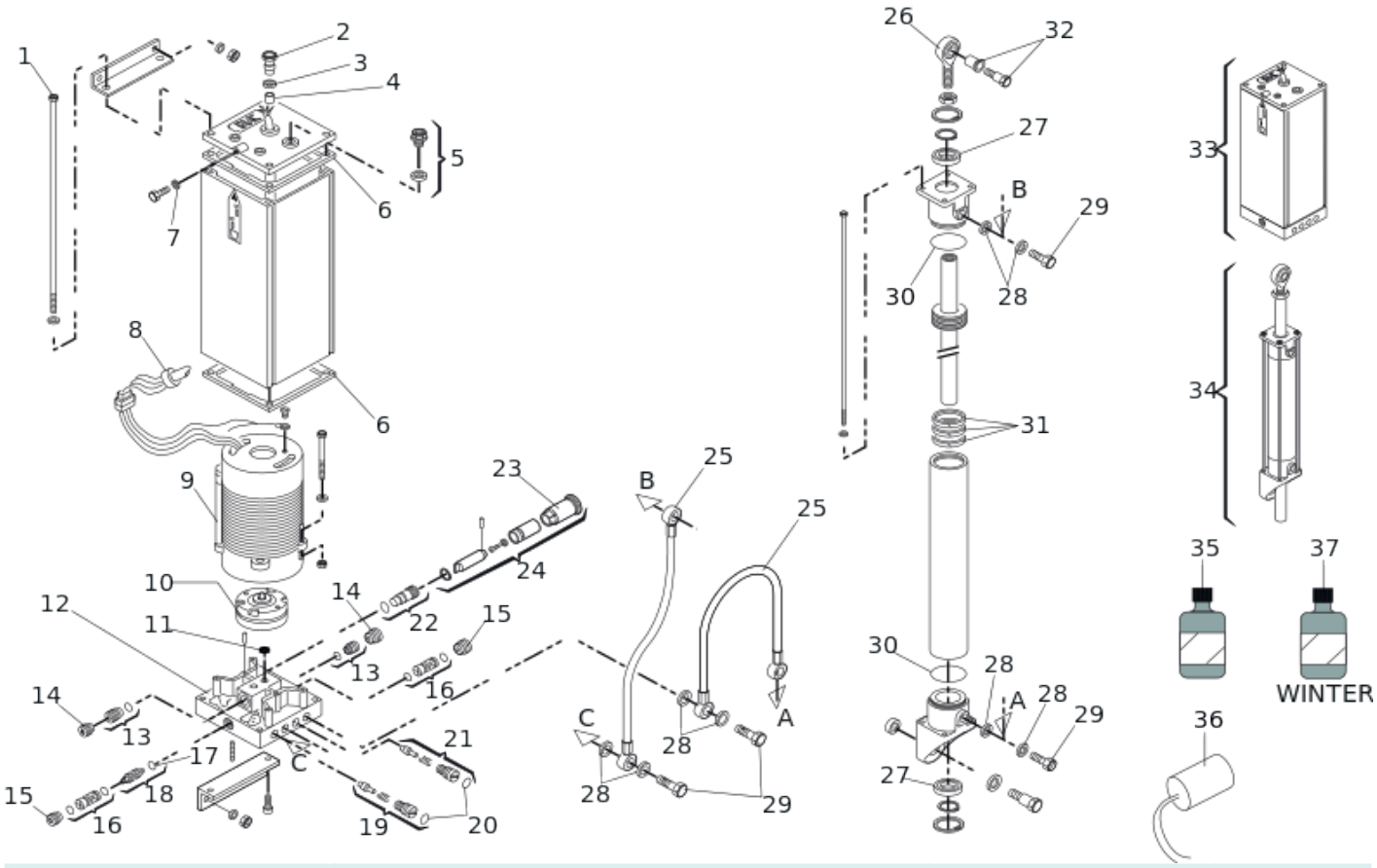

Position	Code	EAN	Quantité	Code de remplacement	Description	Vendable
1	7019145	8055195021967	4		VIS PISTON 400 P/750 88	oui
2	7109095	8055195022957	1		ECROU PRESSETOUPE	oui
3	7043355	8055195022131	1		BAGUE POUR PRESSECABLE	oui
4	7099245	8055195022841	1		JOINT PRESSE CABLE	oui
5	7112055	8055195023077	1		BOUCHON AVEC IND. DE NIVEAU	oui
6	7099315	8055195022858	2		JOINT PLAT 593/595	oui
7	7094065	8055195022667	1		RONDELLE CUIVRE 7X4X1	oui
8	7514225	8055195025767	1		CABLE ELEC. 1M2 610 (5 PIECES)	oui
9	7704065	8055195026023	1		MOTEUR ELEC.MONO.220V 2800T/MN	oui

Position	Code	EAN	Quantité	Code de remplacement	Description	Vendable
10	3204445	8055195015034	1		POMPE 1,5 L	oui
11	7090010015	8055195040074	2		JOINT OR 4,48 X 1,78	oui
12	4997645	8055195015966	1		FLASQUE DE DISTRIBUTION 620-640	oui
13	4404065	8055195015713	2		VALVE ASPIRATION POMPE TOUS MODEL	oui
14	7049135	8055195022186	2		BOUCHON RETENUE VALVE	oui
15	7049005	8055195022148	2		BOUCHON RETENUE VALVE (LAITON)	oui
16	4404085	8055195015737	2		VALVE DE BLOCAGE POMPE A PARTIR D	oui
17	7090300015	8055195040234	1		JOINT TOR. 7,66 X 1,78	oui
18	4180285	8055195015454	1		PISTON DE COMMUTATION 400-402-42	oui
19	4180145		1	4180395	BY PASS ROUGE 402	no
20	7090150015	8055195040135	2		JOINT TOR. OR 9,25X1,78	oui
21	4180135		1	4180395	BY PASS VERT 402	no
22	4180305	8055195015478	1		VIS DEBLOCAGE EXTERIEUR 615-620-64	oui
23	7128035	8055195023190	1		CYLINDRE A CLES POUR 615-MOD.LM	oui
24	4245985	8055195015546	1		DEVERROUILLAGE EXTERIEUR 610 - PAR CLE	oui
25	7361275	8055195025323	2	63000112	L355 FLEX.TUBE EYE/EYE	oui

Position	Code	EAN	Quantité	Code de remplacement	Description	Vendable
26	7073025	8055195022308	1		ROTULE SAKAB 12 T(multiple de vente 5)	oui
27	7095085	8055195022780	2		JOINT EU 1624 Z20 POUR BARR 615	oui
28	7039285	8055195022100	8		ROND.CUIVRE FLEX.BARRIERE 97	oui
29	7110115	8055195023022	4		BOUCHON 1/8 620/640 98	oui
30	7090450015	8055195051056	2		JOINT OR 1,78X34,65 NB70 (20 PIECES	oui
31	7095065	8055195022766	1		JOINT EUD 4032/1K Z20 POUR BARR 615	oui
32	7080435	8055195022353	1		DOUILLE ROTULE PISTON 610/615	oui
33	2077455	8055195014921	1		CENTRALE 615 CBAC 3 L - 2800 T	oui
34	7251215	8055195024500	1		615 CYLINDER/Piston complet	oui
35	714017	8055195010923	1		HUILE HP OPTIVIS FAAC 1L	oui
36	7601251		1			no
37	714042	8055195063998	1		FAAC HP2 OIL - 160Kg/188	oui