BARRIÈRE RECTANGULAIRE AVEC JUPE

ASTA RETTANGOLARE CON SIEPE
RECTANGULAR BEAM WITH SKIRT

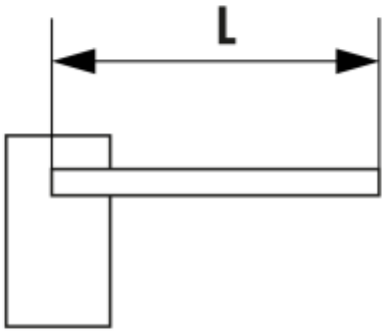



1.500 ÷ 2.500 m	1	ø 5.5
2.010 ÷ 3.000 m	2	ø 6
3.010 ÷ 4.000 m	3	ø 7.5
4.010 ÷ 5.000 m	4	ø 8

Position	Code	EAN	Quantité	Code de remplacement	Description	Vendable
1	721008	8055195011388	1		RESSORT 615 DIAM 55MM	oui
2	721005	8055195011357	1		Ressort de compens.615-diam ressort 6,0	oui
3	721006	8055195011364	1		RESSORT 615 DIAM 70MM	oui
4	721018	8055195011395	1		Ressort de compens.615-diam ressort 8,0	oui