422 CBAC

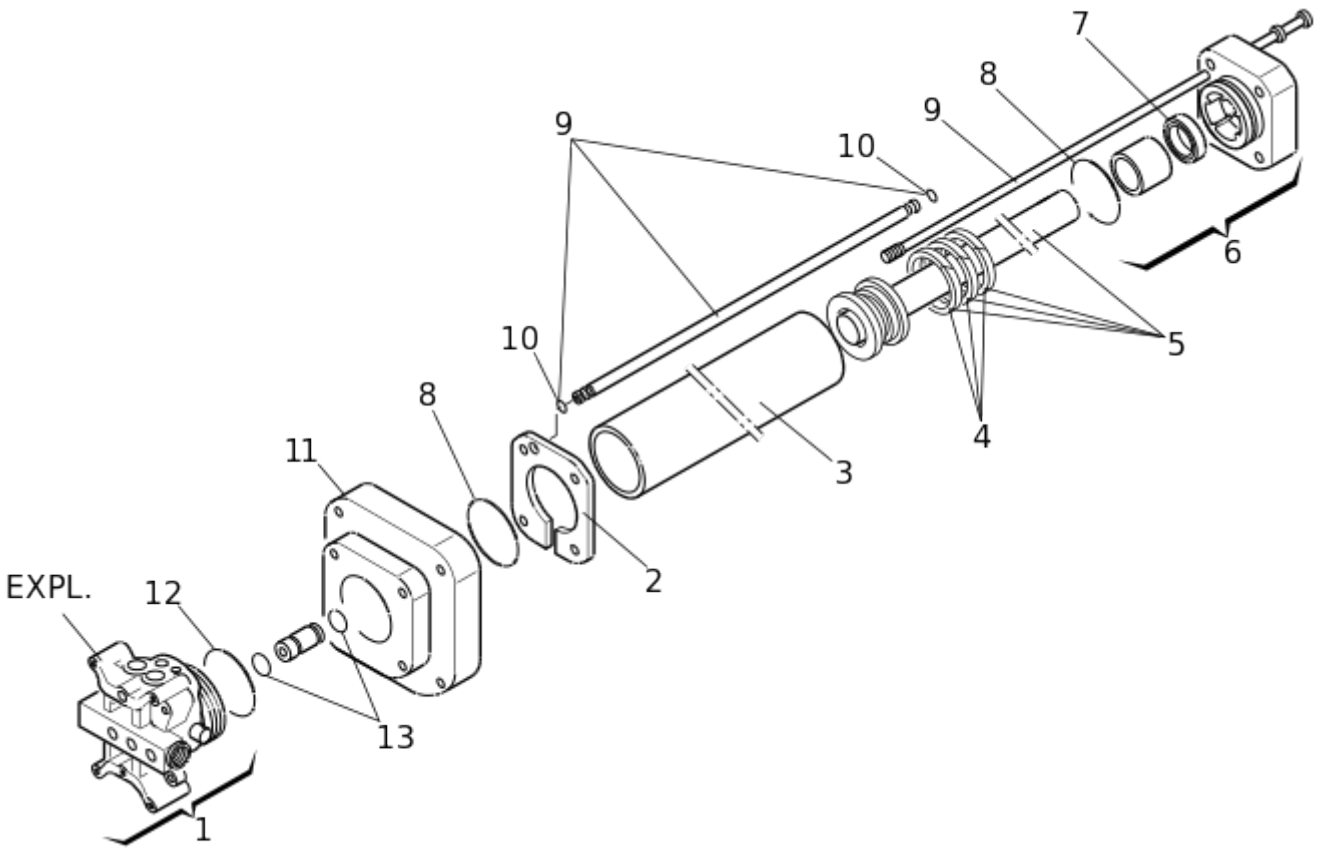

Position	Code	EAN	Quantité	Code de remplacement	Description	Vendable
1	4994655	8055195015881	1		FLANGE 400/06 CBAC	oui
2	63003304	8055195057546	1		402/422 ACCESSOIRES CARTER	oui
3	7366065	8055195025446	1		CYLINDRE 402	oui
4	7095035	8055195022759	1		JOINT PISTON 402/422 MOD 96	oui
5	4350085	8055195015676	1		PISTON 422	oui
6	4994165	8055195015805	1		FLASQUE ANTERIEURE 402	oui
7	63000655	8055195031607	1		JOINT DE FLASQUE AVANT POUR OP402	oui
8	7090350025	8055195040241	2		JOINT TOR. OR 34,6 X 2,62	oui

Position	Code	EAN	Quantité	Code de remplacement	Description	Vendable
9	63003305	8055195057553	4		402/422 TUBE ALIMENTATION ET TIRANT	oui
10	7090635	8055195022407	2		GUARNIZIONE ORM 5x1,5 (0050-15)	oui
11	499449	8055195010282	1		FLASQUE ANTERIEURE 422	oui
12	63000148	8055195029215	1		J355HA M30 O-RING	oui
13	7090280015	8055195040210	2		JOINT OR POUR OP 400 422	oui