400 CBAC 4

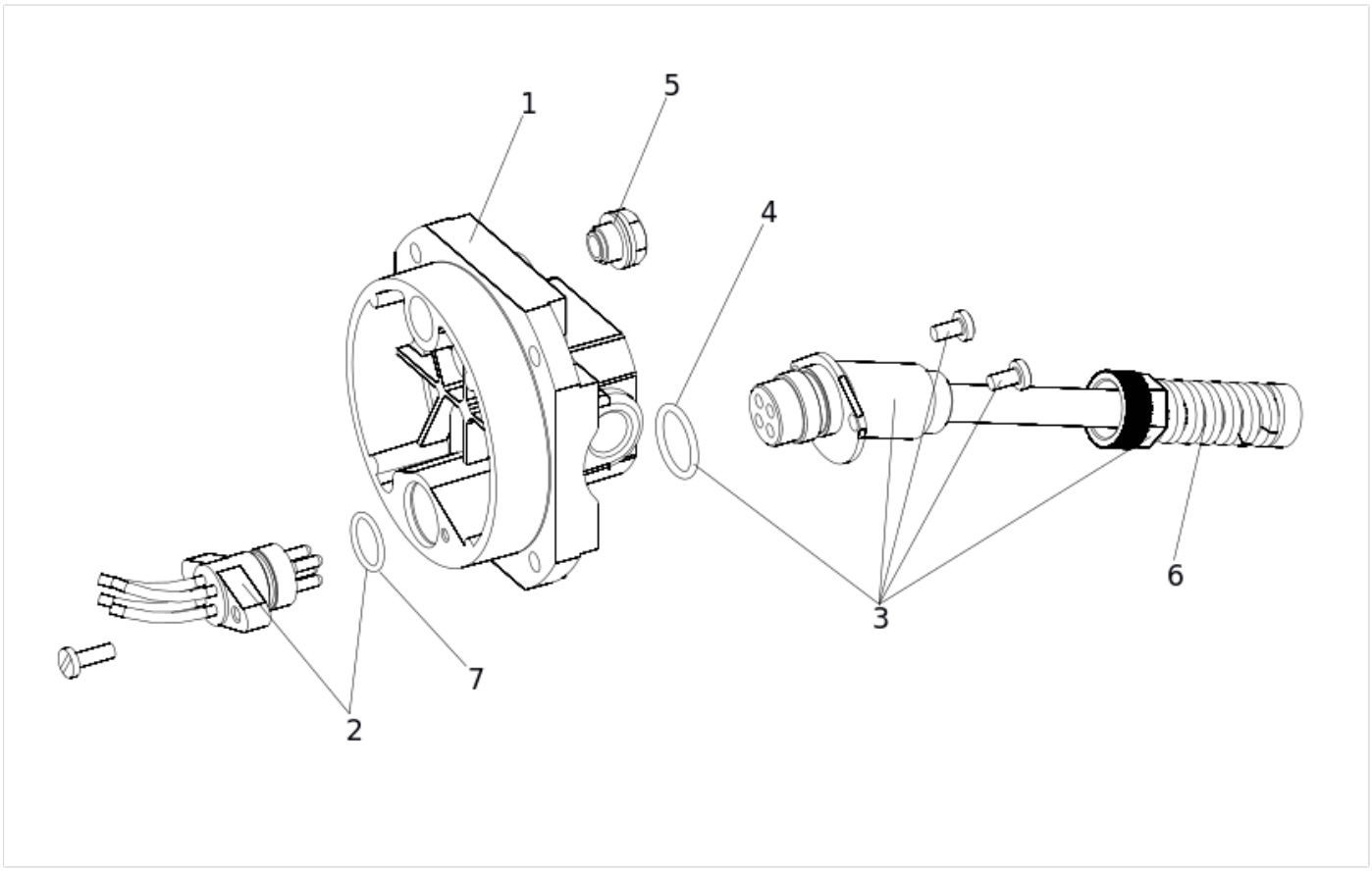

Position	Code	EAN	Quantité	Code de remplacement	Description	Vendable
1	7171485	8055195023442	1		FLASQUE ARRIERE OP 402 SBS	oui
2	417010	8055195008678	1		ENSEMBLE ARRIERE DE CONNECTIONPOUR 402.4	oui
3	4284065	8055195015638	1		CABLE D'ALIMENTATION PR FAAC 400/422	oui
4	7090290015	8055195040227	1		JOINT OR. 15,60 X 1,78	no
5	7110015	8055195022995	1		BOUCHON T240-1/4	oui
6	7109135	8055195022964	1		SERRE CABLE P/OPERATEUR NM	oui
7	7090080025	8055195040104	1		JOINT TOR. OR 11,91X2,62	oui